联系我们 contact us

公司地址 company address

上海市嘉定区兴文路 885 号 4 栋 B 区一层

联系电话 phone number

400-1618-378

电子邮箱 email

marketing@intelpac.com

关注官方微信号
「颖态智能 INNOTIME」

颖态智能
INNOTIME

智能 · 科技
smart · science and technology

创新 · 发展
innovation · development

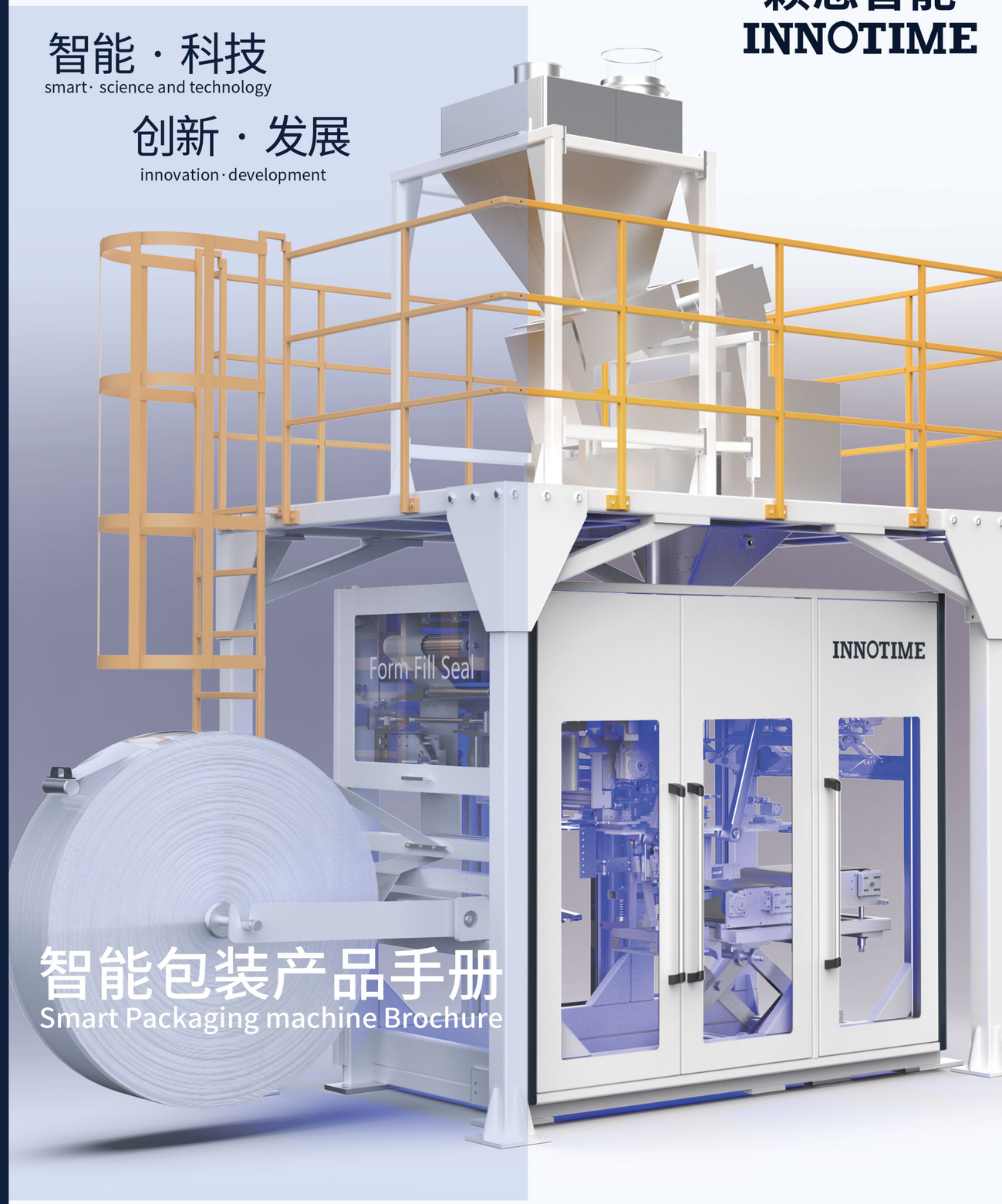

智能包装产品手册
Smart Packaging machine Brochure

柔性自动化赋能万物

Power Everything with Flexible Automation

公司介绍
Company Introduction

柔性自动化赋能万物
Power Everything with Flexible Automation

颖态智能技术（上海）有限公司成立于2017年8月底，公司位于上海嘉定。颖态的核心成员来自于世界顶级智能制造企业及科研院所，掌握智能制造领域最前沿的技术，旨在为机器人/专机设备赋予更强的感知、认知功能，从而使得机器不断向智能化的方向发展。

颖态代表着行业内最领先的发展水平。我们一直期望能够在智能制造领域内深耕细作，希望能够在新一轮的“科技解放生产力”的浪潮中贡献自己的力量，在智能包装领域发光发热，不断增进自己的技术水平，使得智能包装在各行各业得到广泛的应用。

颖态致力于为客户提供柔性自动化的产品和解决方案，通过运用当下及未来的各种技术手段，实现各生产设备从“动作升级”迈向“认知升级”，从而解放更多劳动力，提高企业的运行效率。

目录 CONTENTS

公司介绍 1

包装机 3

阀口袋气送式包装机 3

阀口袋叶轮式包装机 4

机器人包装系统 5

FFS 一体式包装机 9

码垛机 13

柔性高位码垛系统 13

套膜机 15

冷拉伸套膜机 15

售后服务 17

合作伙伴 18

包装机——阀口袋气送式包装机

气送式包装机

物料处理过程柔和，不会造成物料的分层离析，是填充物料（粉料、颗粒料）的优良选择。它的填充速度高，包装精度高，填充过程洁净，且带有自动清理功能，维护和清洗十分方便。气送式包装机分为完全鼓气式及倾斜鼓气式两种设计。

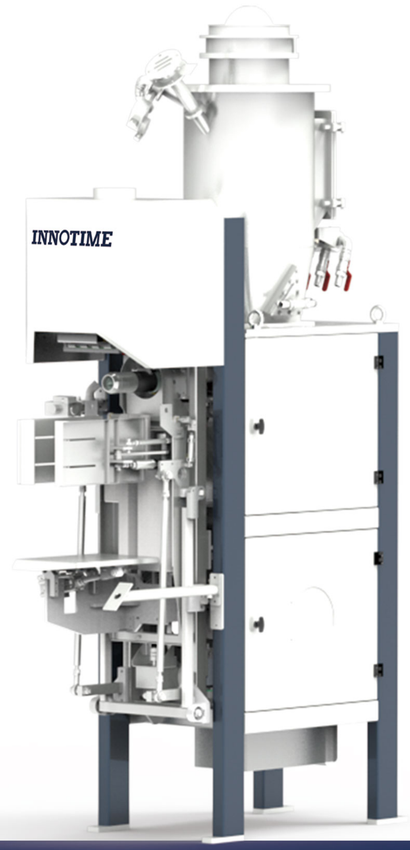

技术参数：

- 使用物料：砂浆类、石膏类以及各种粉末状流动性不好的化工原料；
- 包装能力：150-180 包 / 小时 / 台（含超声波封口）（视物料情况而定）；
  包装能力：150-260 包 / 小时 / 台（不含超声波封口）（视物料情况而定）；
- 灌装精度：sigma=100 g（按照统计学正态分布）；
- 灌装重量：20kg-40kg/bag；
- 袋子形式：内，外阀口兼容；

技术参数参考完全鼓气式阀口袋包装机

包装机——阀口袋叶轮式包装机

叶轮式包装机

依靠旋转的叶轮输送物料，并担负着密封的作用。它的结构紧凑，造型美观，使用方便，运转平稳，同时噪音低，给料均匀稳定，卸料运行平稳。叶轮式包装机分为水平叶轮及垂直叶轮两种设计。

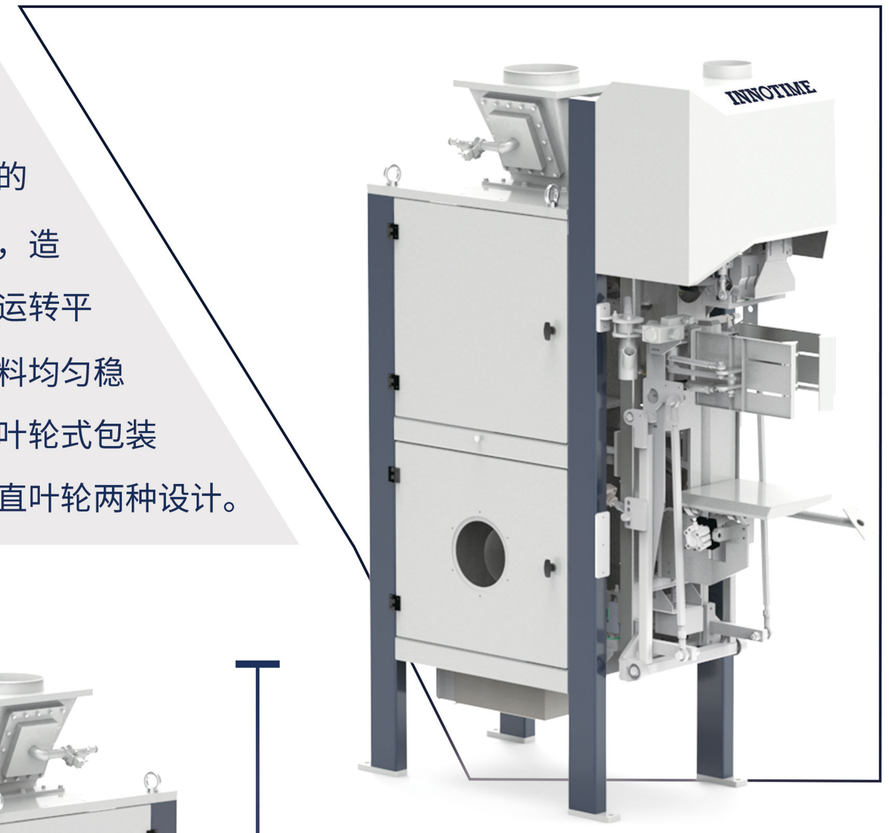

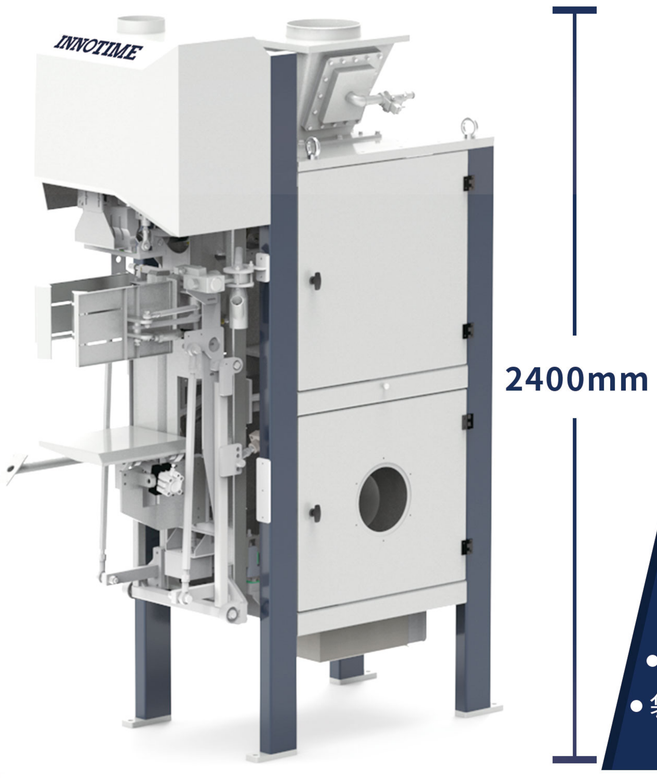

技术参数：

- 使用物料：砂浆类、石膏类、腻子粉等
- 包装能力: 150-200 包 / 小时 / 台（含超声波封口）（视物料情况而定）
  包装能力：200-300 包 / 小时 / 台（不含超声波封口）（视物料情况而定）
- 灌装精度：sigma=100 g（按照统计学正态分布）
- 灌装重量：20kg-40kg/bag
- 袋子形式：内，外阀口兼容

技术参数参考垂直叶轮阀口袋包装

包装机——机器人包装系统

机器人包装系统

是世界首套兼容内外阀的柔性机器人套袋系统，相较于传统的机械式套袋，颖态的包装方案更加干净整洁，套袋方式更为柔性，从多个角度套袋，兼容纸袋、编织袋、PE 袋。同时，颖态的包装方案更加干净整洁，外观上更加新颖时尚，包装的精度更高，防潮能力更加优秀，能够更加有效的减少粉尘飞扬。

机器人套袋

优势：

- 相较于传统的机械式套袋更为柔性，可实现多个角度套袋；
- 采用进口机器人，如：FANUC/ABB等6轴机器人；
- 兼容内阀、外阀超声波的阀口袋；
- 兼容纸袋、PE袋、编织袋；
- 最高上袋速度可达900袋/小时。

包装机——机器人包装系统

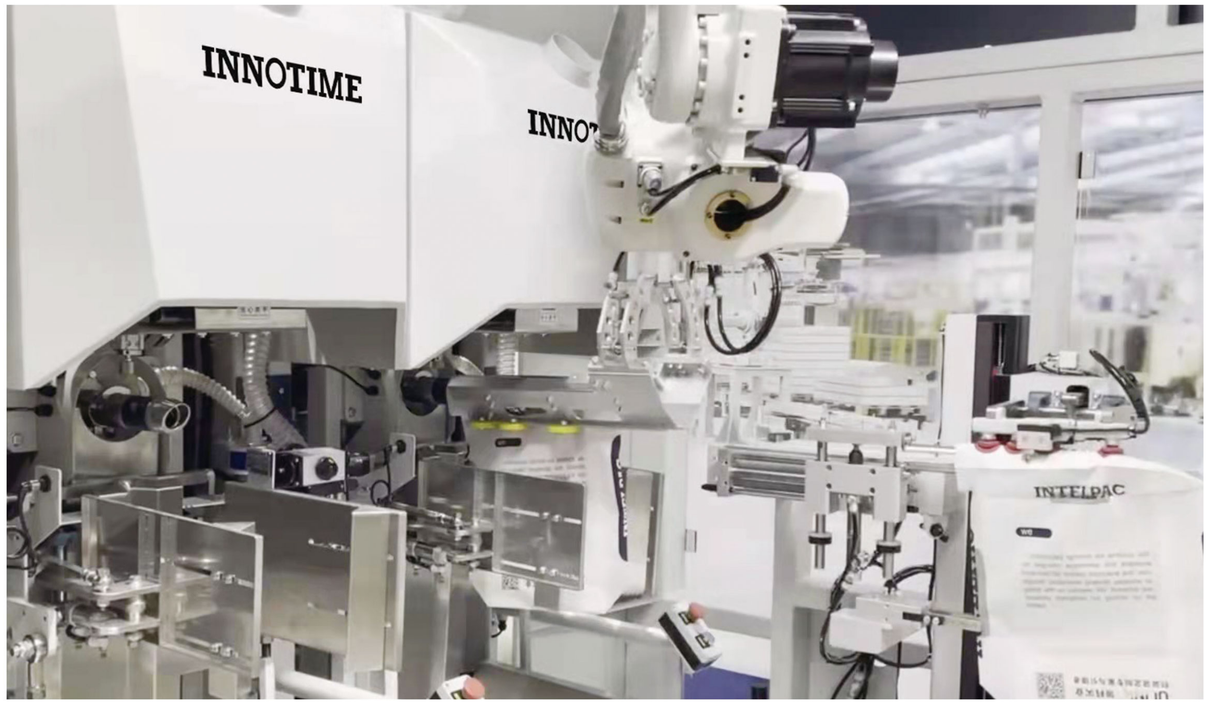

机器人包装系统作为当下智能化、自动化设备中的一员，已经在化工、建材、食品、药品等领域的包装上发挥了重要作用。同时作为一种技术先进、性能稳定的包装设备而言，机器人包装系统具有比较突出的优点：

- **包装的精准度和稳定性好；**
- **可以自动存储数据，保证生产的连续性；**
- **机器人包装系统设计人性化，便于维修保养；**
- **故障出现时可及时发出警报并停机，降低物料及包材损失；**
- **根据特殊需求，设备可采用不锈钢制造，符合国家 GMP 标准，确保特定物料在包装过程中不受污染。**

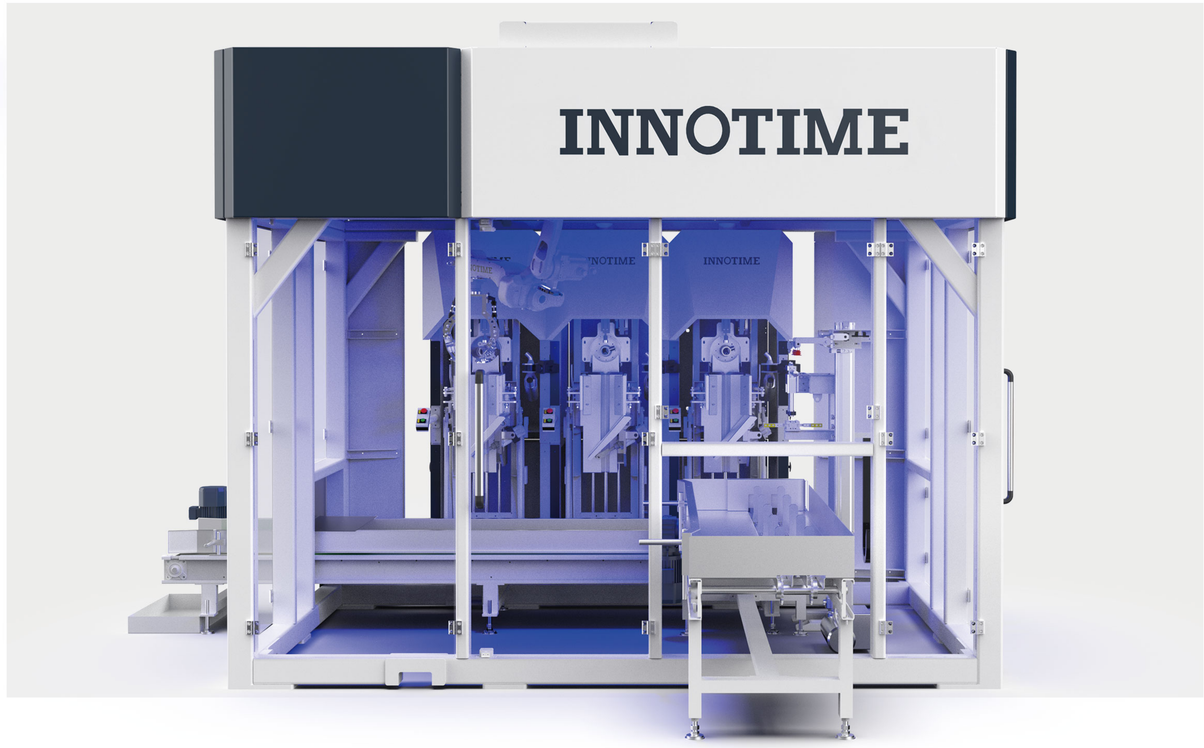

包装机——FFS 一体式包装机

FFS 一体式包装机简介

FFS为制袋(Form)、灌装(Fill)、封口(Seal)一体式包装机的简称。FFS采用PE膜作为包材，将PE片膜/筒膜通过包装机设备制成包装袋进行物料的填充、计量、封口，可应用在粉状及颗粒状产品的包装中，如：面粉、砂浆、塑料粒子等。

优势：

- 包材成本低：相较于纸袋/纸塑复合袋而言，成本降低30%-200%，大大降低了企业包材的采购成本，有效提高了产品的利润空间；
- 包装更洁净：洁净灌装，包装时无扬尘产生，改善了生产环境，响应环保审查；
- 包装袋防潮设计：密封性能好，大大提高了防潮性，能够更好的保护物料；
- 整线自动化：制袋、灌装、封口流程全自动，节省了人工成本，改善现场环境；
- 印刷效果好：印刷效果色彩多样，图形精美，包型、垛型佳，客户体验更好。

包装机——FFS 一体式包装机

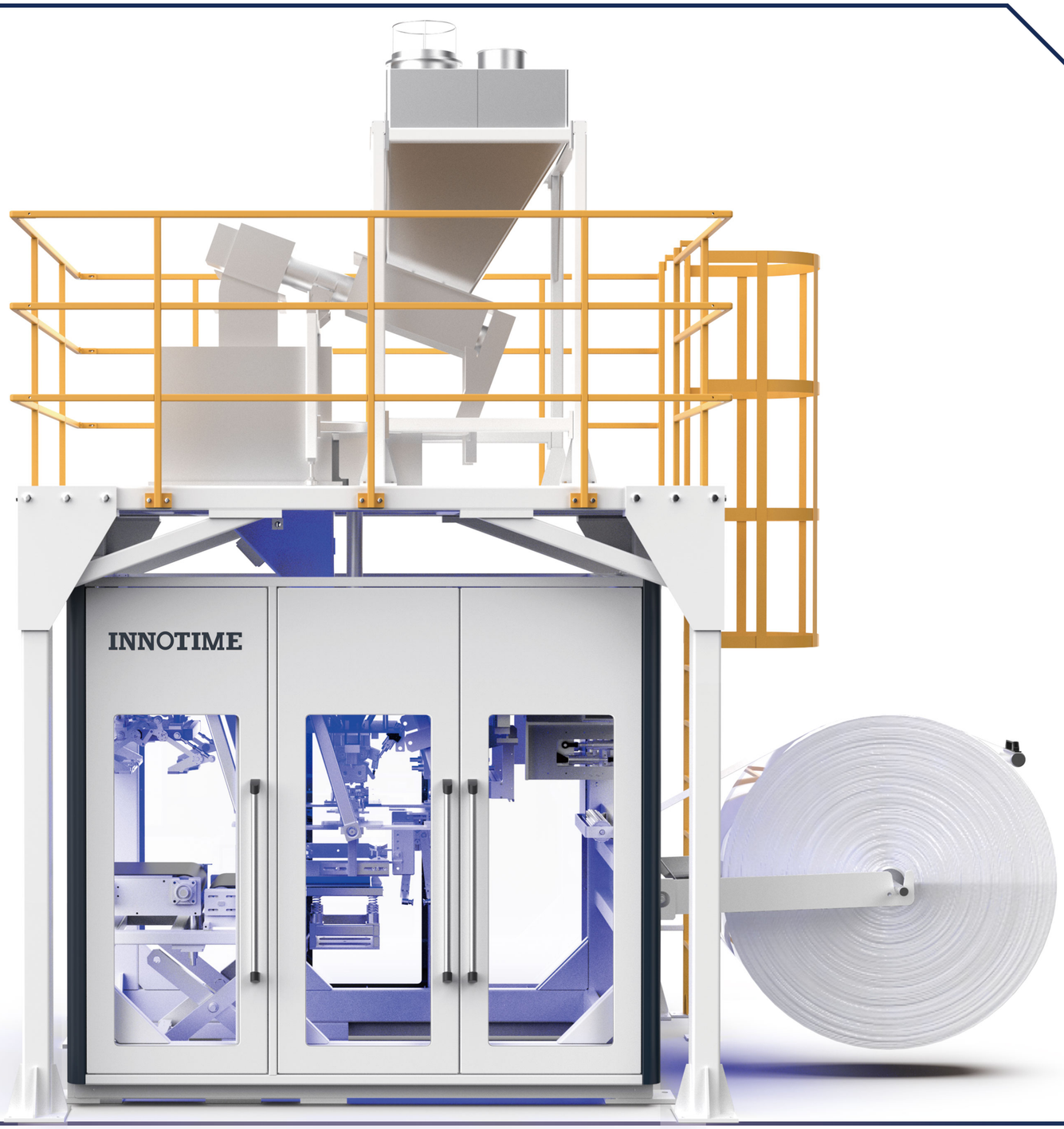

封闭式灌装房优势：

- 封闭式灌装小屋隔离包装区域；
- 进一步减少粉尘；
- 减少噪音；
- 系统做安全互锁，保障运营安全；
- 聚碳酸酯耐磨玻璃，较好的参观效果

码垛机——柔性高位码垛系统

优势：

- 采用伺服推包技术，兼容多种垛形；
- 可变托盘库设计，兼容 3 种托盘；
- 最大码垛速度：2500 包 / 小时；
- 适合袋子规格：15~50kg；
- 配套码垛软件，实现拖曳编程。

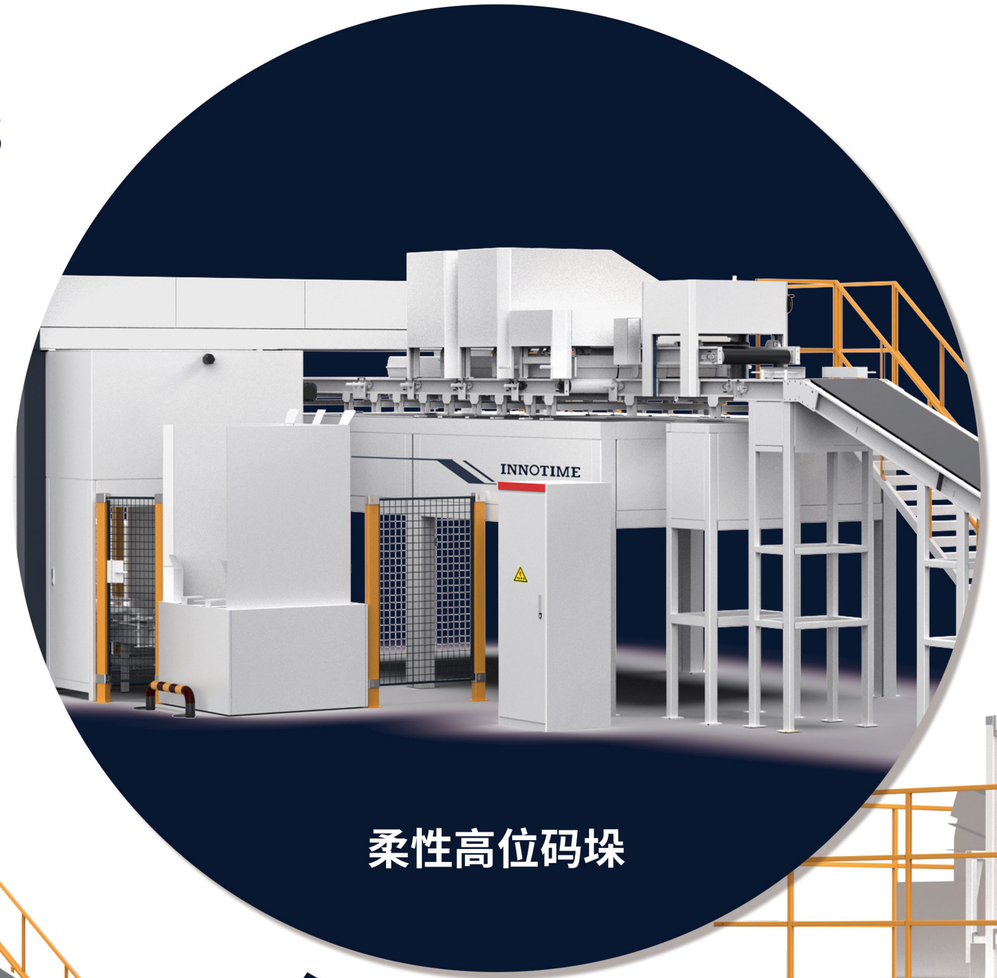

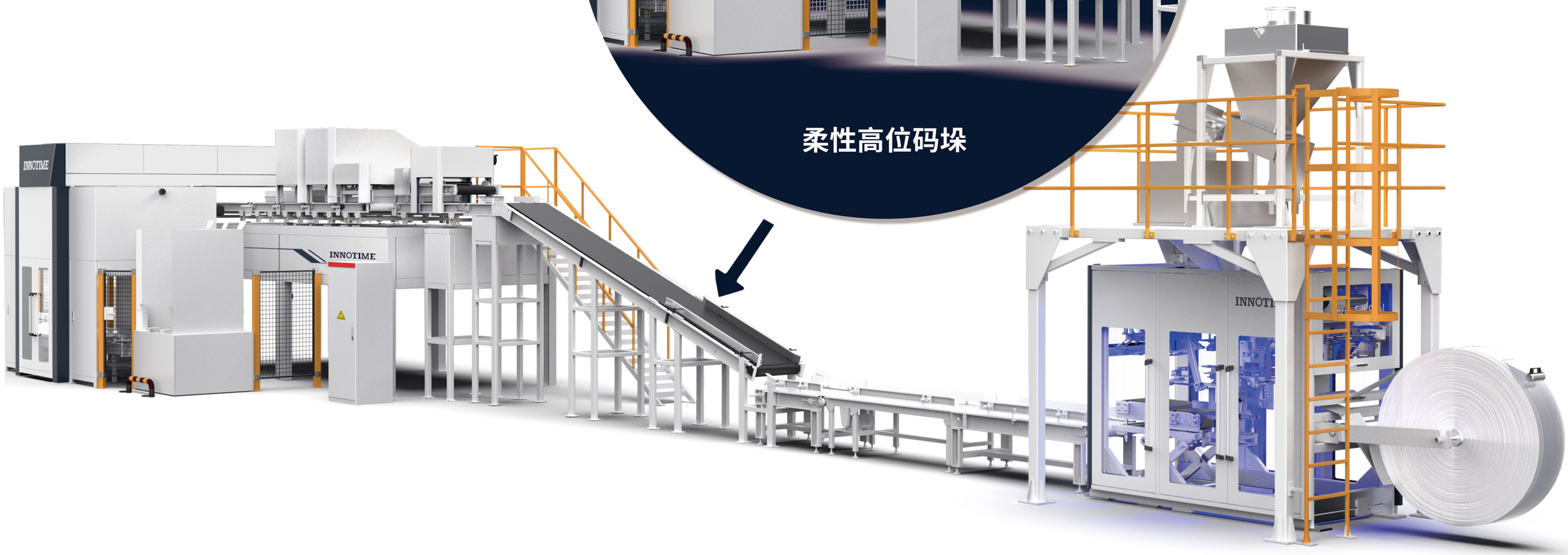

套膜机——冷拉伸套膜机

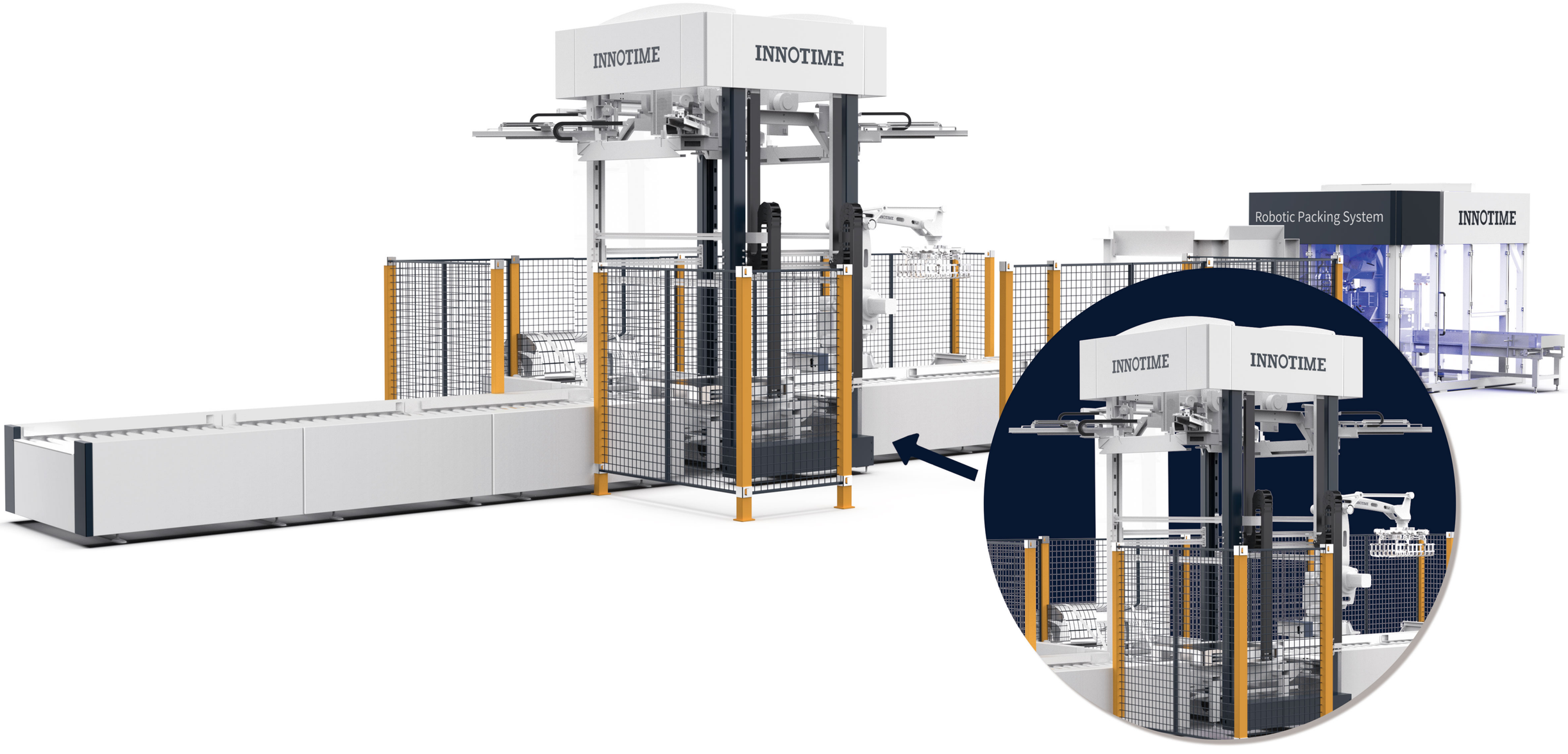

冷拉伸套膜机可实现完美的二次包装，以及近乎于 100% 防水防潮，相较于传统的缠膜机来说更加稳固，可有效的减少物料的运输及储存负担。

优质的售后服务

颖态智能包装整线可广泛应用在建材、化工、食品、医药等行业。
目前我们立足于上海，在北京、深圳、成都、长沙等设有办事处。

我们承诺：

- 产品保质期内，易损件免费更换；
- 设备问题，24 小时内及时响应；
- 48 小时内必定到达客户要求现场；
- 质保期后，设备提供终身免费的咨询服务；
- 高效智能是我们永恒的追求。

部分合作伙伴

EasyPlas
东方雨虹 ORIENTAL YUHONG
壁安 BiAn
惠广
NFLG 南方路机
KANGCHAO 康巢
FOSECO
Bibei 壁贝
美奥邦 水漆
NIUYUAN 牛元
山西大地华基建材科技有限公司 ShanXi Dadi Huaji building materials technology co., LTD
TOKON 托肯
NIO
浙江壁灵宝建材科技有限公司
ZHEJIANG WALL LINGBAO BUILDING MATERIALS CO.,LTD
全国知名品牌，新型建材专家