防爆接近开关

EHREN 亿润

产品特点：

- 检测金属物体，距离比常规更远。
- 专用集成电路，性能稳定，尺寸多样，
- 防水，防油，防尘，可实现大多数环境要求，
- 无论脉冲计数，位置限位，检测有无，均能可靠动作。

EHREN 亿润

防爆接近开关

通用参数：

M8防爆

- 安装方式：齐平安装
- 状态指示：黄色LED
- 外壳材质：不锈钢
- 出线方式：引线式
- 额定电流：Imax<100mA

产品参数 (接线图参考目录后页专栏)

产品型号	检测距离	输出方式	额定电压	电压降	过流保护	开关频率	温度范围	接线图
ERB2-8E40-NO	2mm	NPN-NO	10-30V	<2V	脉冲式	500HZ	-20~70℃	图2
ERB2-8E40-NC	2mm	NPN-NC	10-30V	<2V	脉冲式	500HZ	-20~70℃	图2
ERB2-8E40-PO	2mm	PNP-NO	10-30V	<2V	脉冲式	500HZ	-20~70℃	图3
ERB2-8E40-PC	2mm	PNP-NC	10-30V	<2V	脉冲式	500HZ	-20~70℃	图3
ERB2-8E40-TO	2mm	2线-NO	10-30V	<3V	脉冲式	300HZ	-20~70℃	图1
ERB2-8E40-TC	2mm	2线-NC	10-30V	<3V	脉冲式	300HZ	-20~70℃	图1

规格尺寸图 单位：(mm)

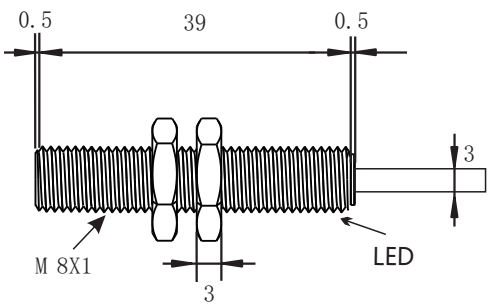

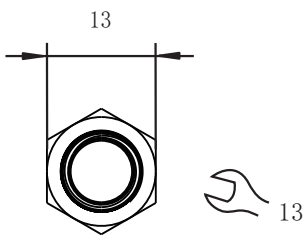

EHREN 亿润

防爆接近开关

M8防爆

通用参数：

- 安装方式：齐平安装
- 状态指示：黄色LED
- 外壳材质：不锈钢
- 出线方式：插件式
- 额定电流：Imax<200mA

产品参数 (接线图参考目录后页专栏)

产品型号	检测距离	输出方式	额定电压	电压降	过流保护	开关频率	温度范围	接线图
ERB2N-8E40-NO	2mm	NPN-NO	10-30V	<2V	脉冲式	500HZ	-20~70℃	图10
ERB2N-8E40-NC	2mm	NPN-NC	10-30V	<2V	脉冲式	500HZ	-20~70℃	图10
ERB2N-8E40-PO	2mm	PNP-NO	10-30V	<2V	脉冲式	500HZ	-20~70℃	图12
ERB2N-8E40-PC	2mm	PNP-NC	10-30V	<2V	脉冲式	500HZ	-20~70℃	图12
ERB2N-8E40-TO	2mm	2线-NO	10-30V	<4V	脉冲式	300HZ	-20~70℃	图8
ERB2N-8E40-TC	2mm	2线-NC	10-30V	<4V	脉冲式	300HZ	-20~70℃	图8

规格尺寸图 单位：(mm)

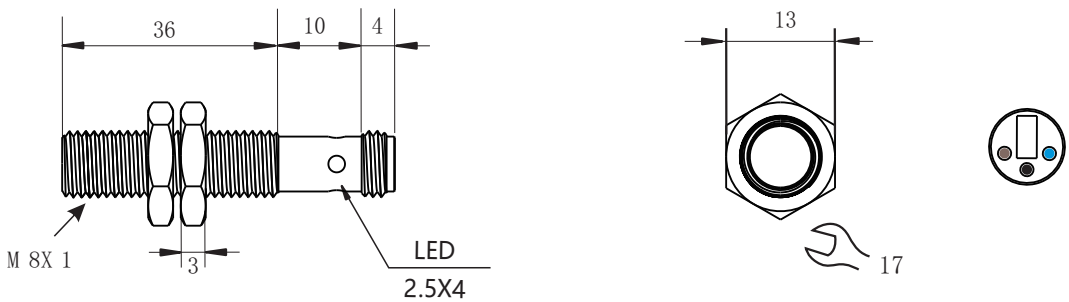

EHREN 亿润

防爆接近开关

通用参数：

M8防爆

- 安装方式：非齐平安装
- 状态指示：黄色LED
- 外壳材质：不锈钢
- 出线方式：引线式
- 额定电流：Imax<100mA

产品参数 (接线图参考目录后页专栏)

产品型号	检测距离	输出方式	额定电压	电压降	过流保护	开关频率	温度范围	接线图
ERB4A-8E40-NO	4mm	NPN-NO	10-30V	<2V	脉冲式	500HZ	-20~70℃	图2
ERB4A-8E40-NC	4mm	NPN-NC	10-30V	<2V	脉冲式	500HZ	-20~70℃	图2
ERB4A-8E40-PO	4mm	PNP-NO	10-30V	<2V	脉冲式	500HZ	-20~70℃	图3
ERB4A-8E40-PC	4mm	PNP-NC	10-30V	<2V	脉冲式	500HZ	-20~70℃	图3
ERB4A-8E40-TO	4mm	2线-NO	10-30V	<3V	脉冲式	300HZ	-20~70℃	图1
ERB4A-8E40-TC	4mm	2线-NC	10-30V	<3V	脉冲式	300HZ	-20~70℃	图1

规格尺寸图 单位：(mm)

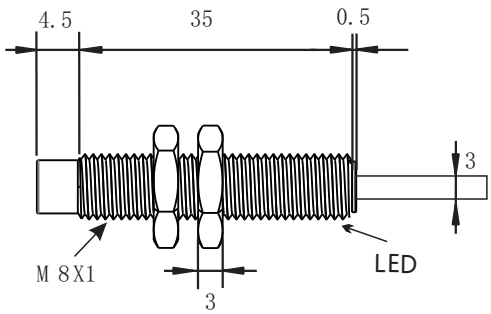

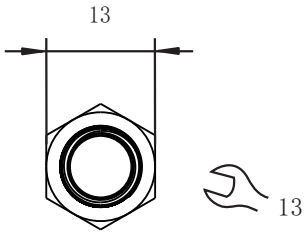

EHREN 亿润

防爆接近开关

通用参数：

M8防爆

- 安装方式：非齐平安装
- 状态指示：黄色LED
- 外壳材质：不锈钢
- 出线方式：插件式
- 额定电流：Imax<200mA

产品参数 (接线图参考目录后页专栏)

产品型号	检测距离	输出方式	额定电压	电压降	过流保护	开关频率	温度范围	接线图
ERB4AN-8E40-NO	4mm	NPN-NO	10-30V	<2V	脉冲式	500HZ	-20~70℃	图10
ERB4AN-8E40-NC	4mm	NPN-NC	10-30V	<2V	脉冲式	500HZ	-20~70℃	图10
ERB4AN-8E40-PO	4mm	PNP-NO	10-30V	<2V	脉冲式	500HZ	-20~70℃	图12
ERB4AN-8E40-PC	4mm	PNP-NC	10-30V	<2V	脉冲式	500HZ	-20~70℃	图12
ERB4AN-8E40-TO	4mm	2线-NO	10-30V	<4V	脉冲式	300HZ	-20~70℃	图8
ERB4AN-8E40-TC	4mm	2线-NC	10-30V	<4V	脉冲式	300HZ	-20~70℃	图8

规格尺寸图 单位：(mm)

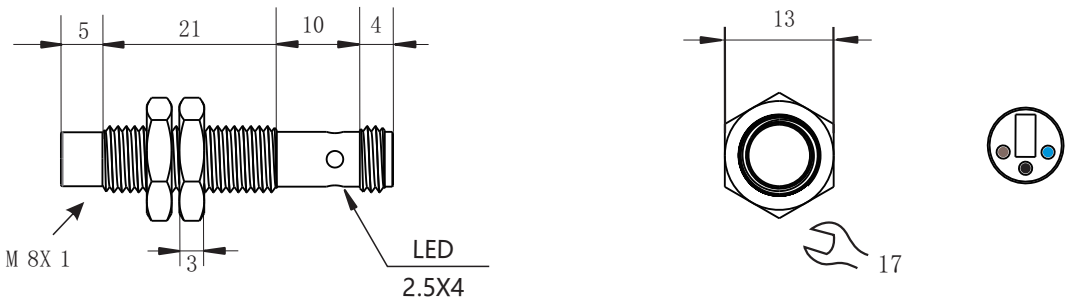

EHREN 亿润

防爆接近开关

通用参数：

M12防爆

- 安装方式：齐平安装
- 状态指示：黄色LED
- 外壳材质：不锈钢
- 出线方式：引线式
- 额定电流：Imax<200mA

产品参数 (接线图参考目录后页专栏)

产品型号	检测距离	输出方式	额定电压	电压降	过流保护	开关频率	温度范围	接线图
ERB4-12E50-NO	4mm	NPN-NO	10-30V	<2V	脉冲式	500HZ	-20~70℃	图2
ERB4-12E50-NC	4mm	NPN-NC	10-30V	<2V	脉冲式	500HZ	-20~70℃	图2
ERB4-12E50-PO	4mm	PNP-NO	10-30V	<2V	脉冲式	500HZ	-20~70℃	图3
ERB4-12E50-PC	4mm	PNP-NC	10-30V	<2V	脉冲式	500HZ	-20~70℃	图3
ERB4-12E50-NOC	4mm	NPN-NO+NC	10-30V	<2V	脉冲式	500HZ	-20~70℃	图4
ERB4-12E50-POC	4mm	PNP-NO+NC	10-30V	<2V	脉冲式	500HZ	-20~70℃	图5
ERB4-12E50-TO	4mm	2线-NO	10-30V	<4V	脉冲式	300HZ	-20~70℃	图1
ERB4-12E50-TC	4mm	2线-NC	10-30V	<4V	脉冲式	300HZ	-20~70℃	图1
ERB4-12E50_ATO	4mm	2线-NO	20-260VAC	<8V	无	60HZ	-20~70℃	图6
ERB4-12E50_ATO	4mm	2线-NC	20-260VAC	<8V	无	60HZ	-20~70℃	图6

规格尺寸图 单位：(mm)

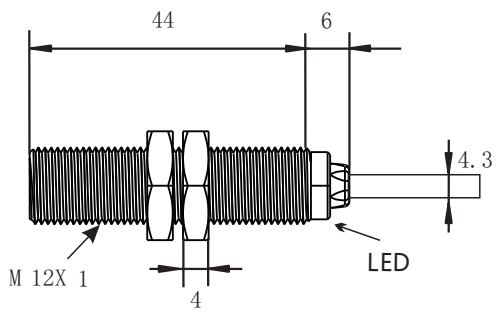

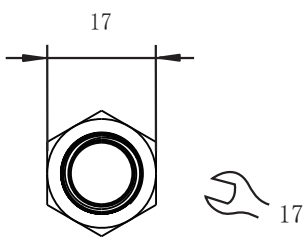

EHREN 亿润

防爆接近开关

通用参数：

M12防爆

- 安装方式：齐平安装
- 状态指示：黄色LED
- 外壳材质：不锈钢
- 出线方式：插件式
- 额定电流：Imax<200mA

产品参数 (接线图参考目录后页专栏)

产品型号	检测距离	输出方式	额定电压	电压降	过流保护	开关频率	温度范围	接线图
ERB4N-12E60-NO	4mm	NPN-NO	10-30V	<2V	脉冲式	500HZ	-20~70℃	图9
ERB4N-12E50-NC	4mm	NPN-NC	10-30V	<2V	脉冲式	500HZ	-20~70℃	图9
ERB4N-12E60-PO	4mm	PNP-NO	10-30V	<2V	脉冲式	500HZ	-20~70℃	图11
ERB4N-12E60-PC	4mm	PNP-NC	10-30V	<2V	脉冲式	500HZ	-20~70℃	图11
ERB4N-12E60-NOC	4mm	NPN-NO+NC	10-30V	<2V	脉冲式	500HZ	-20~70℃	图13
ERB4N-12E60-POC	4mm	PNP-NO+NC	10-30V	<2V	脉冲式	500HZ	-20~70℃	图14
ERB4N-12E60-TO	4mm	2线-NO	10-30V	<4V	脉冲式	300HZ	-20~70℃	图7
ERB4N-12E60-TC	4mm	2线-NC	10-30V	<4V	脉冲式	300HZ	-20~70℃	图7

规格尺寸图 单位：(mm)

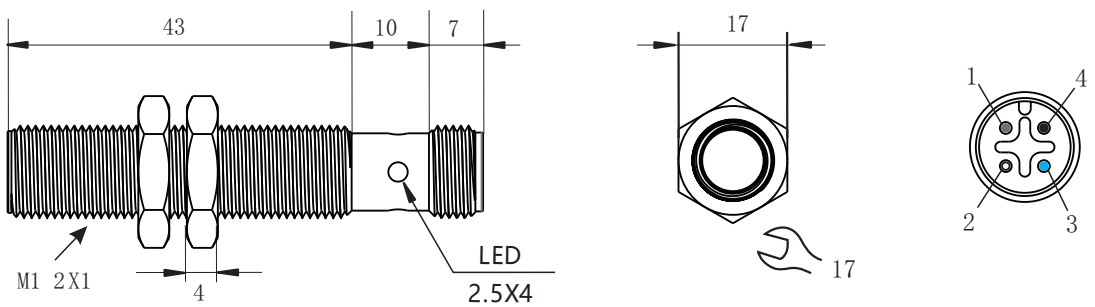

EHREN 亿润

防爆接近开关

通用参数：

M12防爆

- 安装方式：非齐平安装
- 状态指示：黄色LED
- 外壳材质：不锈钢
- 出线方式：引线式
- 额定电流：Imax<200mA

产品参数 (接线图参考目录后页专栏)

产品型号	检测距离	输出方式	额定电压	电压降	过流保护	开关频率	温度范围	接线图
ERB8A-12E50-NO	8mm	NPN-NO	10-30V	<2V	脉冲式	500HZ	-20~70℃	图2
ERB8A-12E50-NC	8mm	NPN-NC	10-30V	<2V	脉冲式	500HZ	-20~70℃	图2
ERB8A-12E50-PO	8mm	PNP-NO	10-30V	<2V	脉冲式	500HZ	-20~70℃	图3
ERB8A-12E50-PC	8mm	PNP-NC	10-30V	<2V	脉冲式	500HZ	-20~70℃	图3
ERB8A-12E50-NOC	8mm	NPN-NO+NC	10-30V	<2V	脉冲式	500HZ	-20~70℃	图4
ERB8A-12E50-POC	8mm	PNP-NO+NC	10-30V	<2V	脉冲式	500HZ	-20~70℃	图5
ERB8A-12E50-TO	8mm	2线-NO	10-30V	<4V	脉冲式	300HZ	-20~70℃	图1
ERB8A-12E50-TC	8mm	2线-NC	10-30V	<4V	脉冲式	300HZ	-20~70℃	图1
ERB8A-12E50-ATO	8mm	2线-NO	20-260VAC	<8V	无	60HZ	-20~70℃	图6
ERB8A-12E50-ATC	8mm	2线-NC	20-260VAC	<8V	无	60HZ	-20~70℃	图6

规格尺寸图 单位：(mm)

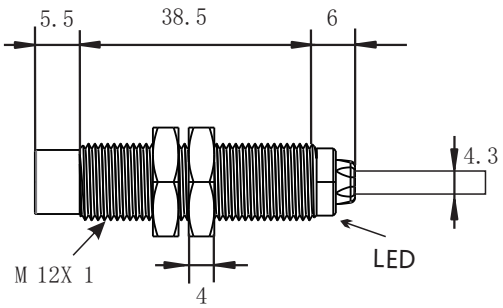

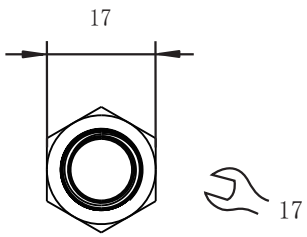

EHREN 亿润

防爆接近开关

通用参数：

M12防爆

- 安装方式：非齐平安装
- 状态指示：黄色LED
- 外壳材质：不锈钢
- 出线方式：插件式
- 额定电流：Imax<200mA

产品参数 (接线图参考目录后页专栏)

产品型号	检测距离	输出方式	额定电压	电压降	过流保护	开关频率	温度范围	接线图
ERB8AN-12E60-NO	8mm	NPN-NO	10-30V	<2V	脉冲式	500HZ	-20~70℃	图9
ERB8AN-12E60-NC	8mm	NPN-NC	10-30V	<2V	脉冲式	500HZ	-20~70℃	图9
ERB8AN-12E60-PO	8mm	PNP-NO	10-30V	<2V	脉冲式	500HZ	-20~70℃	图11
ERB8AN-12E60-PC	8mm	PNP-NC	10-30V	<2V	脉冲式	500HZ	-20~70℃	图11
ERB8AN-12E60-NOC	8mm	NPN-NO+NC	10-30V	<2V	脉冲式	500HZ	-20~70℃	图13
ERB8AN-12E60-POC	8mm	PNP-NO+NC	10-30V	<2V	脉冲式	500HZ	-20~70℃	图14
ERB8AN-12E60-TO	8mm	2线-NO	10-30V	<4V	脉冲式	300HZ	-20~70℃	图7
ERB8AN-12E60-TC	8mm	2线-NC	10-30V	<4V	脉冲式	300HZ	-20~70℃	图7

规格尺寸图 单位：(mm)

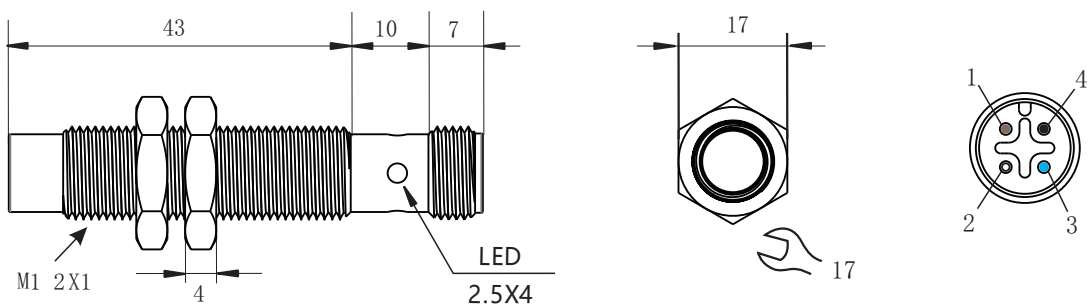

EHREN 亿润

防爆接近开关

通用参数：

M18防爆

- 安装方式：齐平安装
- 状态指示：黄色LED
- 外壳材质：不锈钢
- 出线方式：引线式
- 额定电流：Imax<200mA

产品参数 (接线图参考目录后页专栏)

产品型号	检测距离	输出方式	额定电压	电压降	过流保护	开关频率	温度范围	接线图
ERB8-18E50-NO	8mm	NPN-NO	10-30V	<2V	脉冲式	500HZ	-20~70℃	图2
ERB8-18E50-NC	8mm	NPN-NC	10-30V	<2V	脉冲式	500HZ	-20~70℃	图2
ERB8-18E50-PO	8mm	PNP-NO	10-30V	<2V	脉冲式	500HZ	-20~70℃	图3
ERB8-18E50-PC	8mm	PNP-NC	10-30V	<2V	脉冲式	500HZ	-20~70℃	图3
ERB8-18E50-NOC	8mm	NPN-NO+NC	10-30V	<2V	脉冲式	300HZ	-20~70℃	图4
ERB8-18E50-POC	8mm	PNP-NO+NC	10-30V	<2V	脉冲式	300HZ	-20~70℃	图5
ERB8-18E50-TO	8mm	2线-N0	10-30V	<4V	脉冲式	200HZ	-20~70℃	图1
ERB8-18E50-TC	8mm	2线-NC	10-30V	<4V	脉冲式	200HZ	-20~70℃	图1
ERB8-18E50-ATO	8mm	2线-NO	20-260VAC	<8V	无	60HZ	-20~70℃	图6
ERB8-18E50-ATC	8mm	2线-NC	20-260VAC	<8V	无	60HZ	-20~70℃	图6

规格尺寸图 单位：(mm)

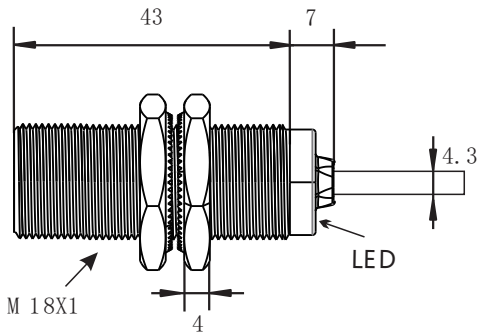

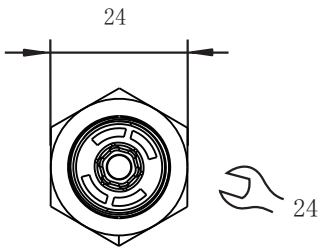

EHREN 亿润

防爆接近开关

通用参数：

M18防爆

- 安装方式：齐平安装
- 状态指示：黄色LED
- 外壳材质：不锈钢
- 出线方式：插件式
- 额定电流：Imax<200mA

产品参数 (接线图参考目录后页专栏)

产品型号	检测距离	输出方式	额定电压	电压降	过流保护	开关频率	温度范围	接线图
ERB8N-18E60-NO	8mm	NPN-NO	10-30V	<2V	脉冲式	500HZ	-20~70℃	图9
ERB8N-18E60-NC	8mm	NPN-NC	10-30V	<2V	脉冲式	500HZ	-20~70℃	图9
ERB8N-18E60-PO	8mm	PNP-NO	10-30V	<2V	脉冲式	500HZ	-20~70℃	图11
ERB8N-18E60-PC	8mm	PNP-NC	10-30V	<2V	脉冲式	500HZ	-20~70℃	图11
ERB8N-18E60-NOC	8mm	NPN-NO+NC	10-30V	<2V	脉冲式	300HZ	-20~70℃	图13
ERB8N-18E60-POC	8mm	PNP-NO+NC	10-30V	<2V	脉冲式	300HZ	-20~70℃	图14
ERB8N-18E60-TO	8mm	2线-NO	10-30V	<4V	脉冲式	200HZ	-20~70℃	图7
ERB8N-18E60-TC	8mm	2线-NC	10-30V	<4V	脉冲式	200HZ	-20~70℃	图7

规格尺寸图 单位：(mm)

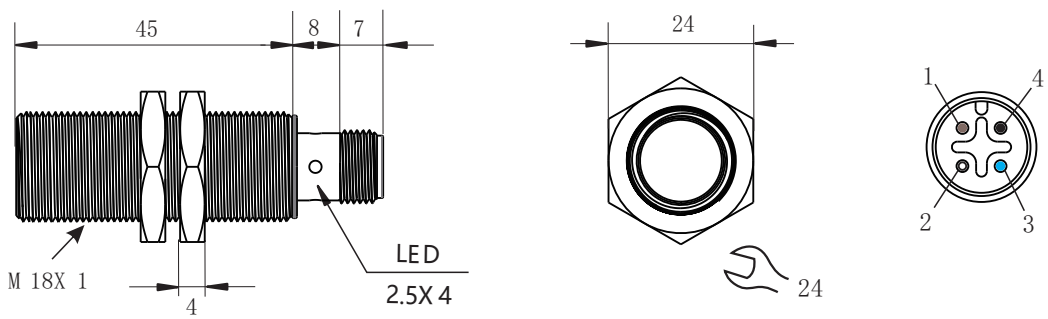

EHREN 亿润

防爆接近开关

通用参数：

M18防爆

- 安装方式：非齐平安装
- 状态指示：黄色LED
- 外壳材质：不锈钢
- 出线方式：引线式
- 额定电流：Imax<200mA

产品参数 (接线图参考目录后页专栏)

产品型号	检测距离	输出方式	额定电压	电压降	过流保护	开关频率	温度范围	接线图
ERB15A-18E50-NO	15mm	NPN-NO	10-30V	<2V	脉冲式	500HZ	-20~70℃	图2
ERB15A-18E50-NC	15mm	NPN-NC	10-30V	<2V	脉冲式	500HZ	-20~70℃	图2
ERB15A-18E50-PO	15mm	PNP-NO	10-30V	<2V	脉冲式	500HZ	-20~70℃	图3
ERB15A-18E50-PC	15mm	PNP-NC	10-30V	<2V	脉冲式	500HZ	-20~70℃	图3
ERB15A-18E50-NOC	15mm	NPN-NO+NC	10-30V	<2V	脉冲式	300HZ	-20~70℃	图4
ERB15A-18E50-POC	15mm	PNP-NO+NC	10-30V	<2V	脉冲式	300HZ	-20~70℃	图5
ERB15A-18E50-TO	15mm	2线-NO	10-30V	<4V	脉冲式	200HZ	-20~70℃	图1
ERB15A-18E50-TC	15mm	2线-NC	10-30V	<4V	脉冲式	200HZ	-20~70℃	图1
ERB15A-18E50-ATO	15mm	2线-NO	20-260VAC	<8V	无	60HZ	-20~70℃	图6
ERB15A-18E50-ATC	15mm	2线-NC	20-260VAC	<8V	无	60HZ	-20~70℃	图6

规格尺寸图 单位：(mm)

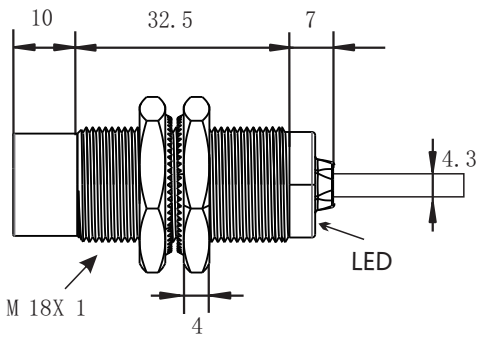

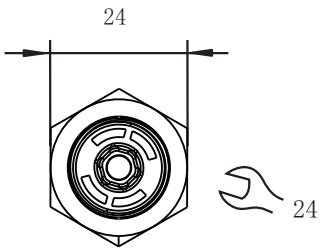

EHREN 亿润

防爆接近开关

通用参数：

M18防爆

- 安装方式：非齐平安装
- 状态指示：黄色LED
- 外壳材质：不锈钢
- 出线方式：插件式
- 额定电流：Imax<200mA

产品参数 (接线图参考目录后页专栏)

产品型号	检测距离	输出方式	额定电压	电压降	过流保护	开关频率	温度范围	接线图
ERB15AN-18E60-NO	15mm	NPN-NO	10-30V	<2V	脉冲式	500HZ	-20~70℃	图9
ERB15AN-18E60-NC	15mm	NPN-NC	10-30V	<2V	脉冲式	500HZ	-20~70℃	图9
ERB15AN-18E60-PO	15mm	PNP-NO	10-30V	<2V	脉冲式	500HZ	-20~70℃	图11
ERB15AN-18E60-NC	15mm	PNP-NC	10-30V	<2V	脉冲式	500HZ	-20~70℃	图11
ERB15AN-18E60-NOC	15mm	NPN-NO+NC	10-30V	<2V	脉冲式	300HZ	-20~70℃	图13
ERB15AN-18E60-POC	15mm	PNP-NO+NC	10-30V	<2V	脉冲式	300HZ	-20~70℃	图14
ERB15AN-18E60-TO	15mm	2线-NO	10-30V	<4V	脉冲式	200HZ	-20~70℃	图7
ERB15AN-18E60-TC	15mm	2线-NC	10-30V	<4V	脉冲式	200HZ	-20~70℃	图7

规格尺寸图 单位：(mm)

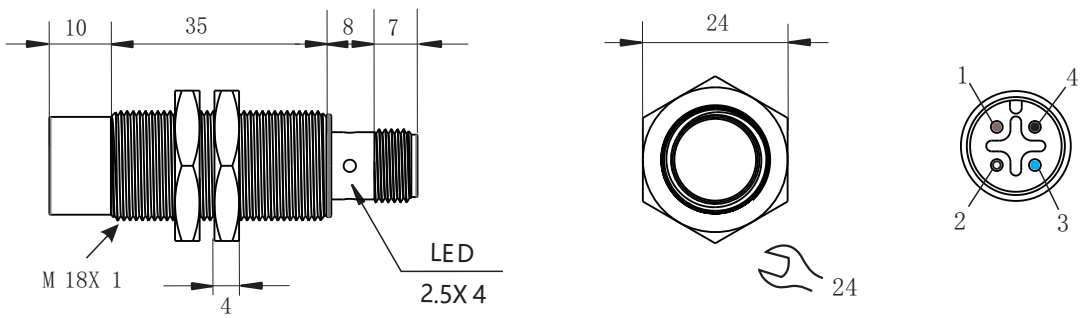

EHREN 亿润

防爆接近开关

通用参数：

M30防爆

- 安装方式：齐平安装
- 状态指示：黄色LED
- 外壳材质：不锈钢
- 出线方式：引线式
- 额定电流：Imax<200mA

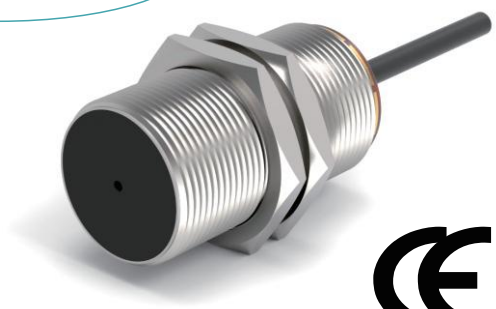

产品参数 (接线图参考目录后页专栏)

产品型号	检测距离	输出方式	额定电压	电压降	过流保护	开关频率	温度范围	接线图
ERB15-30E60-NO	15mm	NPN-NO	10-30V	<2V	脉冲式	150HZ	-20~70℃	图2
ERB15-30E60-NC	15mm	NPN-NC	10-30V	<2V	脉冲式	150HZ	-20~70℃	图2
ERB15-30E60-PO	15mm	PNP-NO	10-30V	<2V	脉冲式	150HZ	-20~70℃	图3
ERB15-30E60-PC	15mm	PNP-NC	10-30V	<2V	脉冲式	150HZ	-20~70℃	图3
ERB15-30E60-NOC	15mm	NPN-NO+NC	10-30V	<2V	脉冲式	150HZ	-20~70℃	图4
ERB15-30E60-POC	15mm	PNP-NO+NC	10-30V	<2V	脉冲式	150HZ	-20~70℃	图5
ERB15-30E60-TO	15mm	2线-N0	10-30V	<4V	脉冲式	100HZ	-20~70℃	图1
ERB15-30E60-TC	15mm	2线-NC	10-30V	<4V	脉冲式	100HZ	-20~70℃	图1
ERB15-30E60-ATO	15mm	2线-NO	20-260VAC	<8V	无	50HZ	-20~70℃	图6
ERB15-30E60-ATC	15mm	2线-NC	20-260VAC	<8V	无	50HZ	-20~70℃	图6

规格尺寸图 单位：(mm)

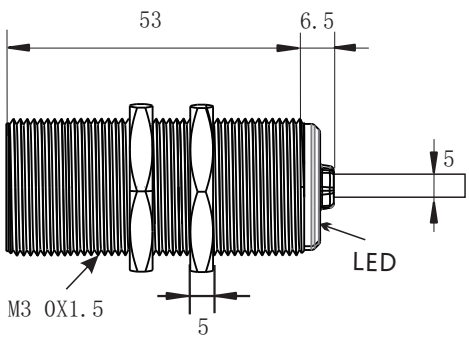

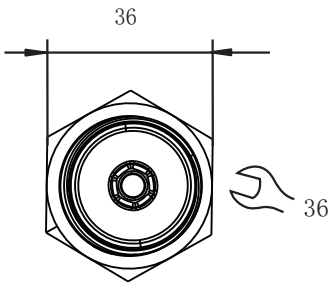

EHREN 亿润

防爆接近开关

M30防爆

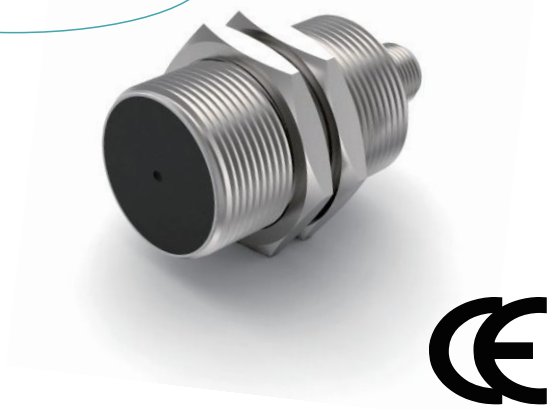

通用参数：

- 安装方式：齐平安装
- 状态指示：黄色LED
- 外壳材质：不锈钢
- 出线方式：插件式
- 额定电流：Imax<200mA

产品参数 (接线图参考目录后页专栏)

产品型号	检测距离	输出方式	额定电压	电压降	过流保护	开关频率	温度范围	接线图
ERB15N-30E60-NO	15mm	NPN-NO	10-30V	<2V	脉冲式	150HZ	-20~70℃	图9
ERB15N-30E60-NC	15mm	NPN-NC	10-30V	<2V	脉冲式	150HZ	-20~70℃	图9
ERB15N-30E60-PO	15mm	PNP-NO	10-30V	<2V	脉冲式	150HZ	-20~70℃	图11
ERB15N-30E60-PC	15mm	PNP-NC	10-30V	<2V	脉冲式	150HZ	-20~70℃	图11
ERB15N-30E60-NOC	15mm	NPN-NO+NC	10-30V	<2V	脉冲式	150HZ	-20~70℃	图13
ERB15N-30E60-POC	15mm	PNP-NO+NC	10-30V	<2V	脉冲式	150HZ	-20~70℃	图14
ERB15N-30E60-TO	15mm	2线-NO	10-30V	<4V	脉冲式	100HZ	-20~70℃	图7
ERB15N-30E60-TC	15mm	2线-NC	10-30V	<4V	脉冲式	100HZ	-20~70℃	图7

规格尺寸图 单位：(mm)

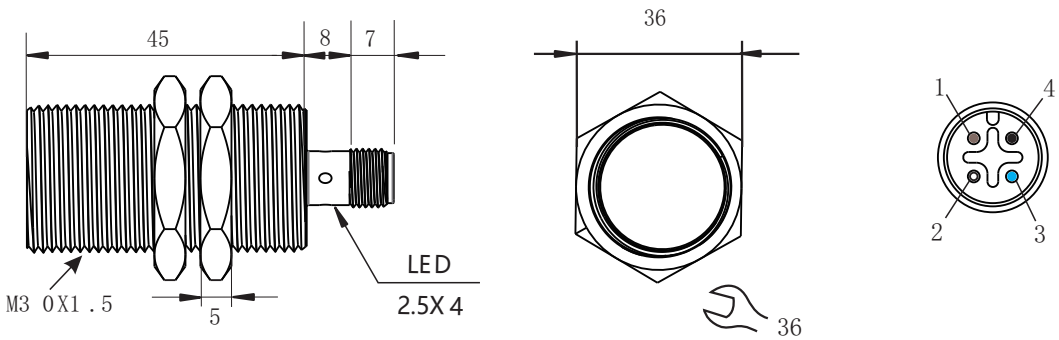

EHREN 亿润

防爆接近开关

通用参数：

M30防爆

- 安装方式：非齐平安装
- 状态指示：黄色LED
- 外壳材质：不锈钢
- 出线方式：引线式
- 额定电流：Imax<200mA

产品参数 (接线图参考目录后页专栏)

产品型号	检测距离	输出方式	额定电压	电压降	过流保护	开关频率	温度范围	接线图
ERB25A-30E60-NO	25mm	NPN-NO	10-30V	<2V	脉冲式	150HZ	-20~70℃	图2
ERB25A-30E60-NC	25mm	NPN-NC	10-30V	<2V	脉冲式	150HZ	-20~70℃	图2
ERB25A-30E60-PO	25mm	PNP-NO	10-30V	<2V	脉冲式	150HZ	-20~70℃	图3
ERB25A-30E60-PC	25mm	PNP-NC	10-30V	<2V	脉冲式	150HZ	-20~70℃	图3
ERB25A-30E60-NOC	25mm	NPN-NO+NC	10-30V	<2V	脉冲式	150HZ	-20~70℃	图4
ERB25A-30E60-POC	25mm	PNP-NO+NC	10-30V	<2V	脉冲式	150HZ	-20~70℃	图5
ERB25A-30E60-TO	25mm	2线-NO	10-30V	<4V	脉冲式	100HZ	-20~70℃	图1
ERB25A-30E60-TC	25mm	2线-NC	10-30V	<4V	脉冲式	100HZ	-20~70℃	图1
ERB25A-30E60-ATO	25mm	2线-NO	20-260VAC	<8V	无	50HZ	-20~70℃	图6
ERB25A-30E60-ATC	25mm	2线-NC	20-260VAC	<8V	无	50HZ	-20~70℃	图6

规格尺寸图 单位：(mm)

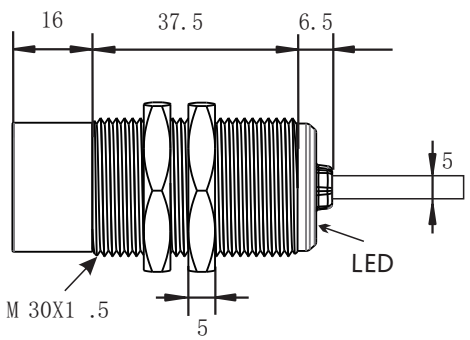

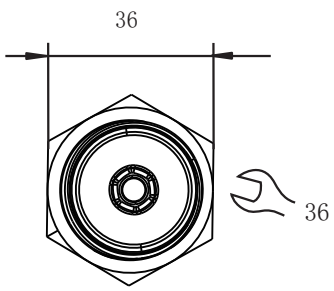

EHREN 亿润

防爆接近开关

M30防爆

通用参数：

- 安装方式：非齐平安装
- 状态指示：黄色LED
- 外壳材质：不锈钢
- 出线方式：插件式
- 额定电流：Imax<200mA

产品参数 (接线图参考目录后页专栏)

产品型号	检测距离	输出方式	额定电压	电压降	过流保护	开关频率	温度范围	接线图
ERB25AN-30E60-NO	25mm	NPN-NO	10-30V	<2V	脉冲式	150HZ	-20~70℃	图9
ERB25AN-30E60-NC	25mm	NPN-NC	10-30V	<2V	脉冲式	150HZ	-20~70℃	图9
ERB25AN-30E60-PO	25mm	PNP-NO	10-30V	<2V	脉冲式	150HZ	-20~70℃	图11
ERB25AN-30E60-PC	25mm	PNP-NC	10-30V	<2V	脉冲式	150HZ	-20~70℃	图11
ERB25AN-30E60-NOC	25mm	NPN-NO+NC	10-30V	<2V	脉冲式	150HZ	-20~70℃	图13
ERB25AN-30E60-POC	25mm	PNP-NO+NC	10-30V	<2V	脉冲式	150HZ	-20~70℃	图14
ERB25AN-30E60-TO	25mm	2线-NO	10-30V	<4V	脉冲式	100HZ	-20~70℃	图7
ERB25AN-30E60-TC	25mm	2线-NC	10-30V	<4V	脉冲式	100HZ	-20~70℃	图7

规格尺寸图 单位：(mm)

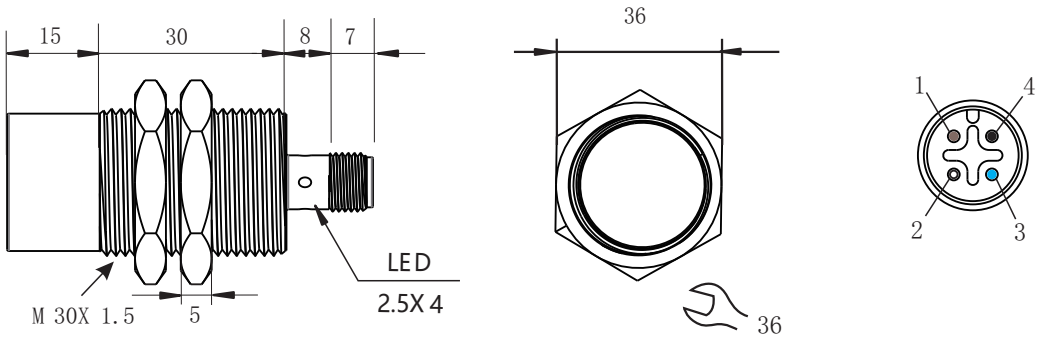

防爆接近开关

–机械式开关和电子式开关的相互连接

三线制接近开关和机械式开关是可以并联的，开关的导通延时会引起开关响应时间的增加。两线制接近开关与机械式开关的并联会引起负载短暂动作迟钝。

三线制接近开关固有的接通延时会引起开关动作的反应时间增加

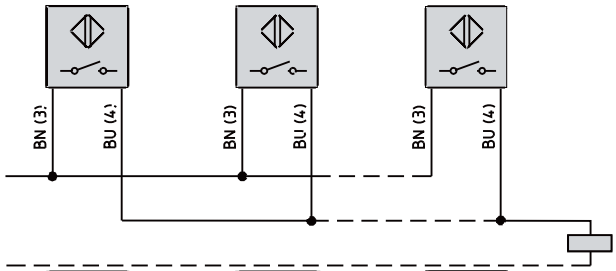

–接近开关的并联连接

对于两线制接近开关来说，所有并联的开关的漏电流的叠加会使负载在特定条件下误动作。这就限制了接近开关的并联连接的最大数量。

对于三线制接近开关来说，并联连接没有很苛刻的条件限制。

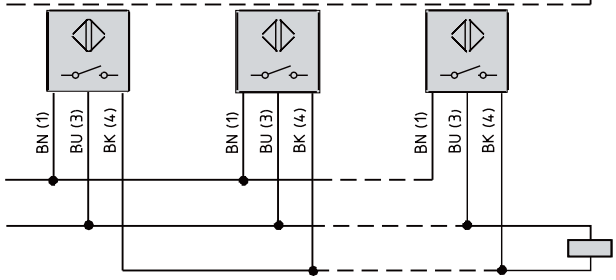

电气接线图

电气形式	代码	接线图	技术参数
DC-基本款 10 V ... 30 V DC-标准款 10 V ... 60 V	两线 DA,DB 反极性保护 短路保护	图1 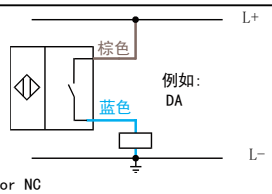 	剩余电流 0.7 mA
DC-基本款 10 V ... 30 V DC-标准款 10 V ... 60 V	三线 NA, PA 反极性保护 短路保护	图2 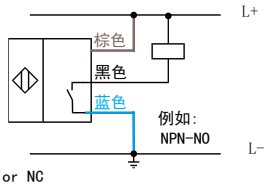 图3 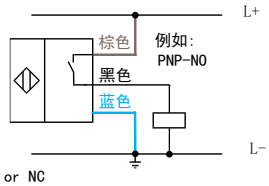 	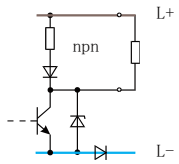 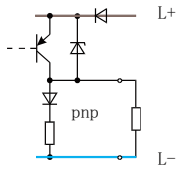
DC-基本款 10 V ... 30 V DC-标准款 10 V ... 60 V 幄瘐暡	四线 NC, PC 反极性保护 短路保护	图4 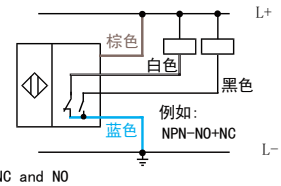 图5 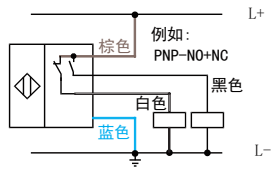 	电压降2.5V 剩余电流0.3mA 空载电流 12mA
DC-基本款 20 V ..250 V	两线 AA,AB	图6 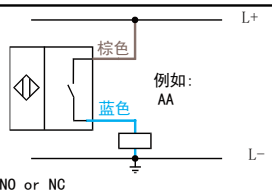 	电压降6V 剩余电流1.5mA 工作电流 3-300mA

电气接线图

电气参数	代码	接线图-V1	接线图-V3
DC-基本款 10 V ... 30 V DC-标准款 10 V ... 60 V	两线 DA 反极性保护 短路保护	图7 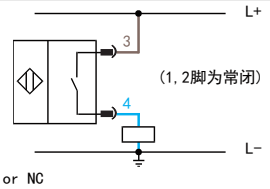	图8 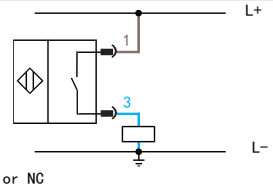
DC-基本款 10 V ... 30 V DC-标准款 10 V ... 60 V	三线 NA, PA 反极性保护 短路保护	图9 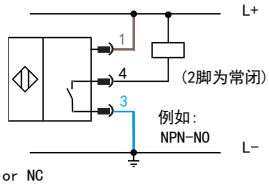 图11 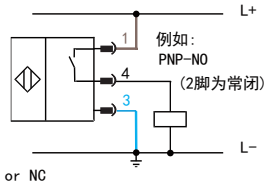	图10 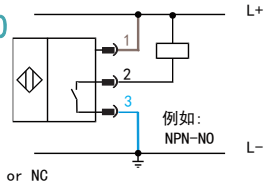 图12 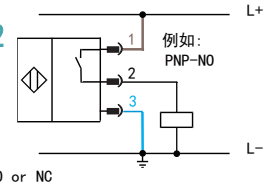
DC-基本款 10 V ... 30 V DC-标准款 10 V ... 60 V 幄瘐瞲	四线 NC, PC 反极性保护 短路保护	图13 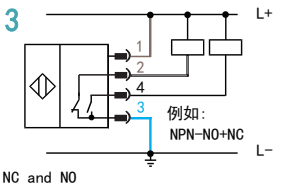 图14 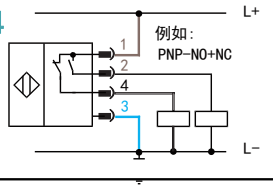	
DC-基本款 20 V ..250 V	两线 AA,AB	图15 接线图-V1 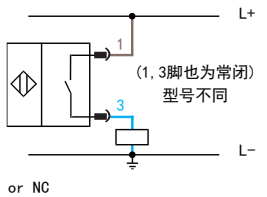	

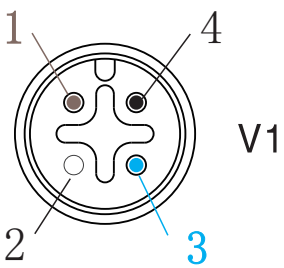

通常情况下，V1的航空接插件，2脚为常闭，4脚为常开

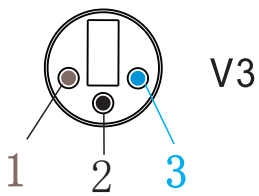

通常情况下，V3的航空接插件，常开和常闭均为2脚