UGX 深圳市万联顺科技有限公司

Shenzhen Wanlianshun Technology Co., Ltd.

产品规格书

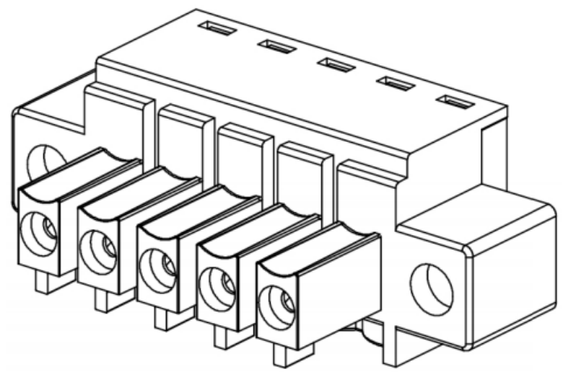

15EDGKM-3.81

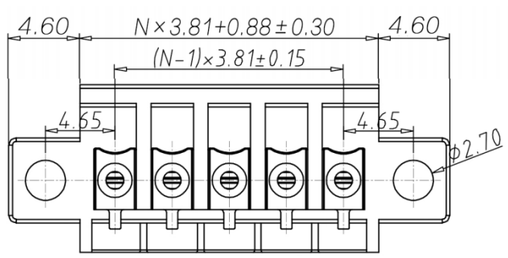

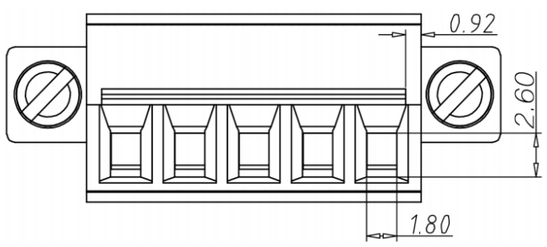

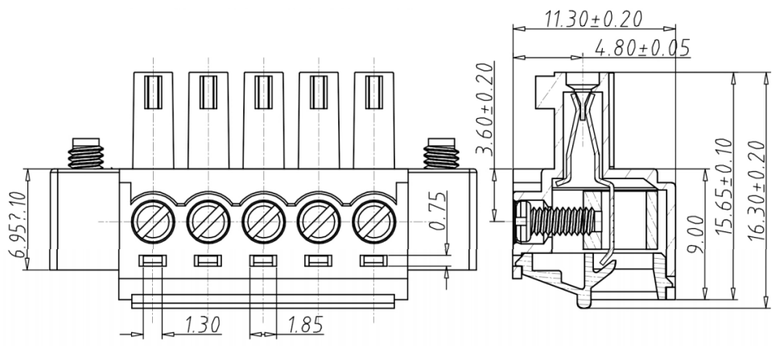

参数类型	参考标准
额定电压	300V
额定电流	8A
使用线经	28-16AWG
耐 电 压	AC2000V/Min
扭力矩	2.04kgf-cm/0.2Nm/1.77Lbin
温度范围	-40°C-+105°C
剥线长度	6-7mm
间距	3.81mm
极数	2-10P
塑体	PA66 UL94V-0
夹子	磷青铜、镀镍
方块	黄铜、镀镍
螺丝	M2.0、钢、镀锌

单位：mm	深圳市万联顺科技有限公司 Shenzhen Wanlianshun Technology Co., Ltd.
THIROANGIF PROJECTION	Name 15EDGKM-3.81